ООО «ТСК ИНЖПРОМСНАБ»

ФИЛЬТР СЕТЧАТЫЙ ФЛАНЦЕВЫЙ, СЕРИЯ TL21-F-16D

П А С П О Р Т

TL21-F-16D.013.ПС

Продукция соответсвует требованиям технического регламента Таможенного Союза

Раздел 1. ОБЩИЕ УКАЗАНИЯ

1.1.Перед началом эксплуатации оборудования необходимо внимательно ознакомиться с руководством по эксплуатации и техническому обслуживанию.
1.2.Данный паспорт должен постоянно находиться с оборудованием.
1.3.При записи в паспорте не допускаются записи карандашом.
1.4.Неправильная запись должна быть аккуратно зачеркнута и рядом написана новая, которую заверяет ответственное за эксплуатацию оборудования лицо, с указанием его фамилии и должности.
1.5.При передаче оборудования на другое предприятие или другому владельцу итоговые суммирующие записи по его наработке заверяют печатью предприятия, передающего оборудование.

Раздел 2. НАЗНАЧЕНИЕ И ОБЛАСТЬ ПРИМЕНЕНИЯ

2.1.Фильтры сетчатые чугунные фланцевые предназначены для улавливания механических частиц и загрязнений в воде, этиленгликоля и других неагрессивных материалу фильтра жидкостях и предотвращают их попадание в оборудование, установленное в системе (насосы, регулирующую арматуру, манометры и др.).
2.2.Фильтр задерживает загрязнения, размеры которых превышают размеры ячеек сетки.
2.3.Извлечение отфильтрованных частиц выполняется путем выкручивания пробки фильтра и последующей очистки фильтрующего элемента (сетки)

Раздел 3. МОНТАЖ И ЭКСПЛУАТАЦИЯ

3.1.К монтажу, эксплуатации и обслуживанию фильтров допускается персонал прошедший проверку знаний требований безопасности, устройство фильтров и требования руководства по эксплуатации.
3.2.Перед установкой фильтра необходимо тщательно промыть трубопровод и очистить от загрязнений.
3.3.Фильтр должен устанавливаться в доступном для технического осмотра месте, пробкой вниз. Направление стрелки на корпусе должно совпадать с направлением потока среды.
3.4.При монтаже необходимо выполнять следующие условия:
-фланцы на трубопроводе должны быть установлены параллельно без перекосов;
обратить внимание на правильную установку межфланцевых прокладок;
-При необходимости должны быть предусмотрены опоры, снимающие нагрузку на фильтр от трубопровода
3.5.При эксплуатации необходимо соблюдать следующие условия:
-использовать фильтр по назначению и в пределах температуры и давления, указанных в технических данных;
-производить периодические осмотры в сроки, установленные нормами и правилами организации, эксплуатирующей трубопровод;
-не производить работы при наличии давления в трубопроводе.

Раздел 4. ОСНОВНЫЕ СВЕДЕНИЯ ОБ ИЗДЕЛИИ

Наименование изделия	Фильтр сетчатый фланцевый, серия TL21-F-16D
Обозначение изделия (артикул)	TL21-F/015/16/Ч/НС TL21-F/020/16/Ч/НС TL21-F/025/16/Ч/НС TL21-F/032/16/Ч/НС TL21-F/040/16/Ч/НС TL21-F/050/16/Ч/НС TL21-F/065/16/Ч/НС TL21-F/080/16/Ч/НС TL21-F/100/16/Ч/НС TL21-F/125/16/Ч/НС TL21-F/150/16/Ч/НС TL21-F/200/16/Ч/НС TL21-F/250/16/Ч/НС TL21-F/300/16/Ч/НС TL21-F/350/16/Ч/НС TL21-F/400/16/Ч/НС TL21-F/450/16/Ч/НС TL21-F/500/16/Ч/НС TL21-F/600/16/Ч/НС
Документ на изготовление и поставку	-
Изготовитель (поставщик), адрес	ООО «ТСК ИНЖПРОМСНАБ», г. Москва, улица Ленинская слобода, дом 19, помещение 37/4
Заводской номер изделия	-
Дата изготовления (поставки)	-
Назначение	Для установки на трубопроводах, для улавливания механических примесей

Раздел 5. ОСНОВНЫЕ ТЕХНИЧЕСКИЕ ДАННЫЕ

5.1 Технические характеристики

Наименование параметра		**Значение**
Рабочая среда		Вода, раствор гликоля до 50%
Номинальный диаметр*, DN, мм		15-600
Номинальное давление, PN		16
Тип присоединения к трубопроводу		Фланцевое
Температура рабочей среды t, °C		От минус 10 до плюс 200
Тестовое давление, МПа (бар)		2,4 (24)
Климатическое исполнение (параметры окружающей среды: температура t, °C и относительная влажность воздуха, %, не более)		От минус 10 до плюс 70; 80%
Показатели надежности	Средний полный срок службы (до списания), лет, не менее	10
	Средний полный ресурс (до списания), циклов (часов), не менее	-
Показатели безопасности (назначенные показатели)	Назначенный срок службы, лет	10
	Назначенный ресурс, циклов	-

Таблица 2 – номинальный диаметр

5.2 Материальное исполнение

5.2.1 Материалы арматуры:

№	Деталь	Марка материала/аналог материала
1	Корпус	GGG50
2	Сетка	Нержавеющая сталь
3	Уплотнительная прокладка	EPDM
4	Крышка	GGG50
5	Заглушка	SS304
6	Шайба	Гальваническая сталь
7	Болт	Гальваническая сталь

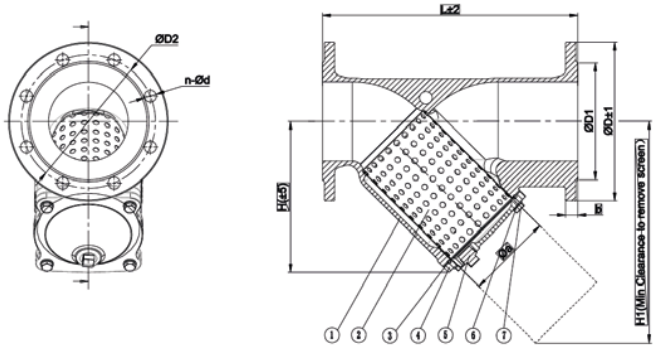

5.2.2 Габаритные размеры

Артикул PN16	DN	L	D	D1	D2	n-Ød	b	H
TL21-F/015/16/Ч/НС	15	130	95	65	46	4-14	14	63
TL21-F/020/16/Ч/НС	20	150	105	75	56	4-14	16	68
TL21-F/025/16/Ч/НС	25	160	115	85	65	4-14	16	78
TL21-F/032/16/Ч/НС	32	180	140	100	76	4-19	18	90
TL21-F/040/16/Ч/НС	40	200	150	110	84	4-19	18	111
TL21-F/050/16/Ч/НС	50	230	165	125	99	4-19	19	130
TL21-F/065/16/Ч/НС	65	290	185	145	118	4-19	19	155
TL21-F/080/16/Ч/НС	80	310	200	160	132	8-19	19	180
TL21-F/100/16/Ч/НС	100	350	220	180	156	8-19	19	206
TL21-F/125/16/Ч/НС	125	400	250	210	184	8-19	19	240
TL21-F/150/16/Ч/НС	150	480	285	240	211	8-23	19	300
TL21-F/200/16/Ч/НС	200	600	340	295	266	12-23	20	360
TL21-F/250/16/Ч/НС	250	730	400	355	319	12-28	22	450
TL21-F/300/16/Ч/НС	300	850	455	410	370	12-28	24	510
TL21-F/350/16/Ч/НС	350	980	520	470	429	16-28	24	600
TL21-F/400/16/Ч/НС	400	1100	580	525	480	16-31	26	680
TL21-F/450/16/Ч/НС	450	1200	640	585	548	20-31	28	753
TL21-F/500/16/Ч/НС	500	1250	715	650	609	20-34	30	860
TL21-F/600/16/Ч/НС	600	1450	840	770	720	20-37	31	1022

Раздел 6. КОМПЛЕКТНОСТЬ

.1 В комплект поставки входят:

Фильтр сетчатый фланцевый, серия TL21-F-16D

- Паспорт TL21-F-16D.013.ПС;
- Руководство по эксплуатации;
- Декларация о соответствии.

Раздел 7. ГАРАНТИИ ИЗГОТОВИТЕЛЯ (ПОСТАВЩИКА)

7.1.ООО «ТСК ИНЖПРОМСНАБ» гарантирует, что фильтр будет работать в соответствии с проектными показателями при условии соблюдения заказчиком требований эксплу-атационной документации.
7.2.Гарантийный срок службы 12 месяцев со дня ввода в эксплуатацию, но не более 18 месяцев с даты отгрузки.
7.3.Указанные параметры действительны при соблюдении правил эксплуатации.
7.4.Гарантийный срок на фильтра, находившееся в гарантийном ремонте, увеличивается на срок ремонта. Срок ремонта исчисляется со дня обращения потребителя с требованием об устранении недостатков оборудования, до дня выдачи его по окончании ремонта.
7.5.Для подтверждения покупки оборудования в случае гарантийного ремонта или при предъявлении иных, предусмотренных законом требований, необходимо иметь полностью заполненный гарантийный талон или сервисный протокол, в том случае, если оборудование уже подвергалось ремонту.

Раздел 8. СВЕДЕНИЯ ОБ УТИЛИЗАЦИИ

8.1.Утилизация изделия (переплавка, захоронение, перепродажа) производится в порядке, установленном Законами РФ от 04 мая 1999 г. № 96ФЗ «Об охране атмосферного воздуха» (в редакции от 01.01.2015), от 24 июня 1998 г. № 89-ФЗ (в редакции от 01.02.2015г) «Об отходах производства и потребления», от 10 января 2002 №7-ФЗ «Об охране окружающей среды» (в редакции от 01.01.2015), а также другими российскими и региональными нормами, актами, правилами, распоряжениями и пр., принятыми во использование указанных законов.

Раздел 9. КОНСЕРВАЦИЯ

Дата	Наименование работы	Срок действия, месяц	Должность, фамилия и подпись

Раздел 10. ТРАНСПОРТИРОВКА И ХРАНЕНИЕ

10.1.Хранение и транспортировка должна осуществляться без ударных нагрузок при температуре: -40…+65 °С. Изделие должно храниться в незагрязненном помещении и быть защищено от воздействия атмосферных осадков.
10.2.Не допускается попадание посторонних предметов внутрь или падений фильтра сетчатого фланцевого.
10.3.При транспортировке корпус фильтра сетчатого фланцевого должен быть защищены от повреждений

Раздел 11. СВИДЕТЕЛЬСТВО О ПРИЁМКЕ

СВИДЕТЕЛЬСТВО О ПРИЕМКЕ

Фильтр сетчатый фланцевый, серия TL21-F-16D

_____

_____

изготовлен(а) и принят(а) в соответствии с обязательными требованиями государственных (национальных) стандартов, действующей технической документацией и признан(а)

Начальник ОТК

_____	_____	_____
(должность)	(личная подпись)	(расшифровка подписи)

_____

ГАРАНТИЙНЫЙ ТАЛОН № _____

_____

(наименование товара)

№	н/н	Кол-во. шт	Примечание
1.			
2.			
3.			
4.			
5.			

НАЗВАНИЕ И АДРЕС ТОРГУЮЩЕЙ ОРГАНИЗАЦИИ

_____

_____

Дата продажи:

ФИО/Подпись продовца:

Штамп или печать
торгующей организации

Подпись покупателя:

Гарантийный срок службы 12 месяцев со дня ввода в эксплуатацию, но не более 18 месяцев с даты отгрузки.

www.tafline.ru